Good Earth Lighting

Three Head 2N1 Security and Area Light (Page 1)
Éclairage de sécurité et de zone à trois têtes 2N1 (Page 4)
Luz de seguridad y de área 2N1 de tres cabezas (Página 7)
Model / Model / Modelo #:SE1095-BP2-02LF0-G, SE1095-WH3-02LF0-G

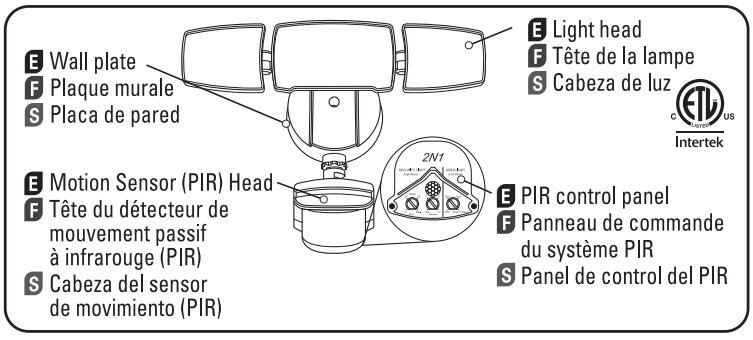

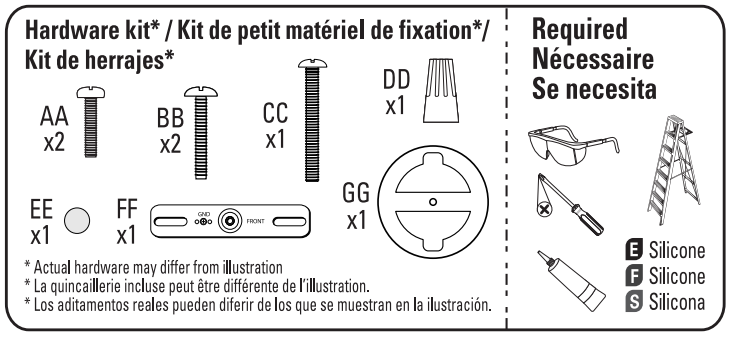

The Good Earth Lighting 3-Head 2N1 (two in one) security light functions in two modes, Area Light Mode (~1,000 lumens) and Security Light Mode (~3300 lumens). The Area Light Mode activates at sundown and provides ~1,000 lumens of low light for either 3 hours, 5 hours or all night, depending on the setting. The Area Light Mode can also be shut OFF. The Security Light Mode activates during night time hours, but is only activated when motion is detected. When motion is detected the light output is boosted to ~3300 lumens of full brightness. Please read the full instructions for more detail.

ENGLISH

⚠ WARNINGS AND CAUTIONS

1. Shut off power at the circuit breaker or fuse panel before removing the old fixture or installing the new one.
2. **DO NOT USE THIS FIXTURE IN A CIRCUIT HAVING A DIMMER CONTROL IN THE CIRCUIT.**
3. This fixture can only be installed over a recessed junction box, **OR** a UL Listed surface mount electrical box rated for wet locations. Recessed electrical box installations REQUIRE the outer edge of the wall canopy to be completely sealed with silicone RTV glue, and surface mount junction boxes require the use of the foam gasket (included), to prevent water seepage into the wall canopy. Without sealing the canopy enclosure, water seepage can short out the driver, and cause product failure, and/or other safety issues.
4. **NOT FOR EAVE MOUNTING ONTO PERFORATED EAVE MATERIAL** with a recessed junction box. Doing so can allow water to seep into the fixture canopy and result in a hazardous situation and/or fixture failure.
5. LEDs can be damaged by electrostatic discharge shock. Before installation, discharge yourself by touching a grounded bare metal surface to remove this hazard. For electrical requirements, see fixture.
6. Minimum 90°C supply conductors. For fixture electrical ratings, see fixture label.
7. If unsure if the junction box is properly grounded, or the box is plastic and has no ground wire, or are unfamiliar with the methods of properly grounding fixture, consult a qualified electrician.
8. This security light uses passive infrared (PIR) technology to automatically turn on the light. Passive infrared does not detect motion, per se, but operates by sensing differences in ambient temperatures, versus warmer objects in its field of view. As such, the sensor can be set off by a variety of other sources, including dryer vents, hot tubs, and the like. Select the installation location carefully, and do not aim the PIR toward areas having frequent pedestrian or motorized traffic, and/or other objects that generate areas of warmer air. All of these may trigger the motion sensor security light and may be disruptive to the intended operation of the light.
9. PIR sensors may not work as expected in conditions where there are temperature extremes; either very cold, or very hot outside. Because PIRs operate by sensing differences in body temperature vs. ambient temperature, extremes in ambient temperature can affect the operation of the PIR.
10. PIR sensors are NOT capable of seeing through glass. As such, it is not recommended that light fixture be mounted behind a glass window, or door.
11. Do NOT install near other sources of light, which can fool the built-in light sensor into thinking it is daylight, and may prevent the proper operation of the light.

⚠ **TURN POWER OFF AT BREAKER BOX/FUSE BOX. TURN WALL SWITCH TO J-BOX OFF**

ENGLISH

1 SURFACE — INSTALLATION FOR ROUND SURFACE MOUNT JUNCTION BOXES

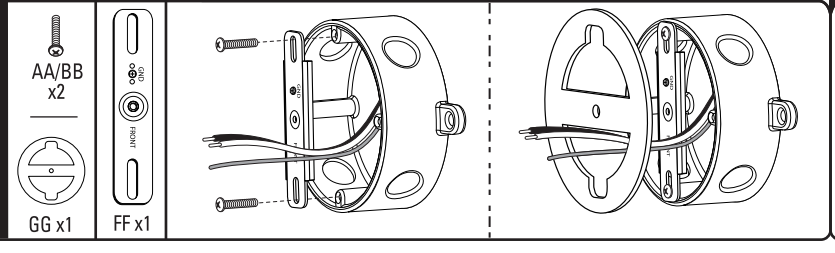

1 RECESSED — INSTALLATION FOR RECESSED JUNCTION BOXES

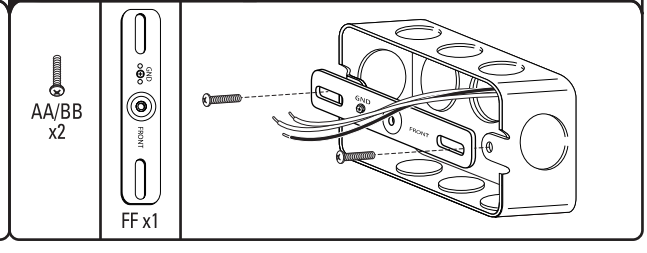

1 SURFACE Pull supply wires out of the junction box (j-box). With the side marked "**FRONT**" facing out, attach the mounting strap (**FF**) to the j-box with machine screws (**AA** or **BB**). Remove the protective liner from adhesive side of the gasket (**GG**). Guide the j-box wires through the gasket opening. Align the center holes of the gasket and mounting strap and apply the gasket to the outer edge of round edge of the j-box.

1 RECESSED Pull supply wires out of the junction box (j-box). With the side marked "**FRONT**" facing out, attach the mounting strap (**FF**) to the j-box with machine screws (**AA** or **BB**).

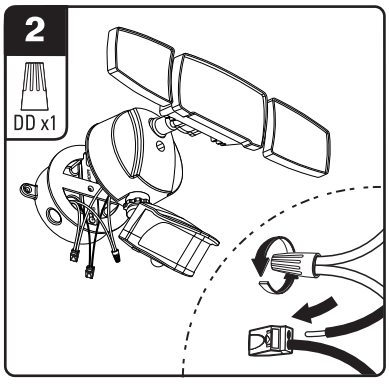

2 Fixture must be properly grounded. Connect fixture ground wire to ground wire in J-box using wire nut (**DD**). These wires can either be green or bare copper. Insert black supply lead into connector on black fixture wires and white supply lead into connector on white fixture wires. Push excess wire and wire connections back into J-box. Orient sensor and light heads properly to prevent water from damaging the fixture.

SENSOR ORIENTATION

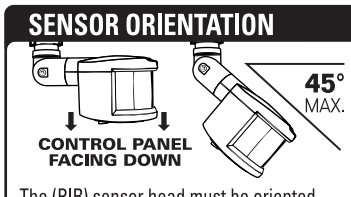

The (PIR) sensor head must be oriented specifically to prevent water from entering.

*The control panel (located on the under side of the sensor) **MUST** face down toward the ground at all times to prevent water from entering and damaging the unit.*

NEVER ANGLE THE SENSOR HEAD BELOW A 45° DOWNWARD ANGLE

LIGHT ORIENTATION

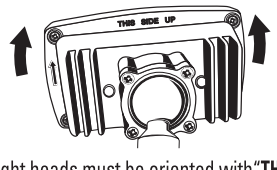

Light heads must be oriented with "**THIS SIDE UP**" pointing upward.

Make sure each light head has this marking pointing upward at all times to prevent water from entering and damaging the unit.

3 ATTACH TO JUNCTION BOX

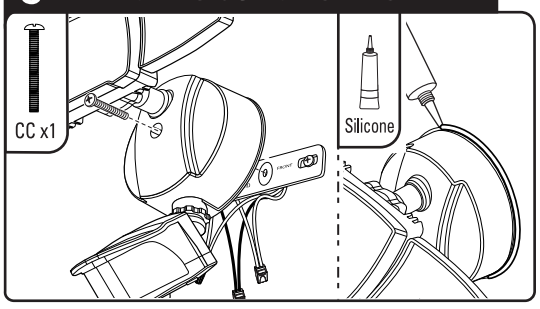

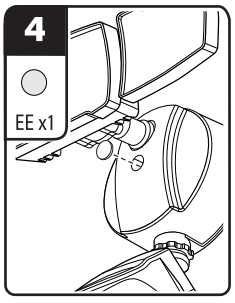

3 Align the center holes of the fixture and mounting strap (attached to the J-box). Insert the long machine screw **(CC)** through the fixture's center hole and drive into the strap. **Restore power to the electrical box** and verify the light functions properly.

*For round surface mount junction boxes make sure the gasket (**GG**) properly seals the gap between the wall plate and electrical box to prevent water from seeping into the j-box.*

For recessed mount junction boxes, use silicone adhesive caulking (not included) to seal the gap between the wall plate and the mounting surface to prevent water seepage into the j-box.

4 If the light is functioning properly, install the silicone cap (**EE**) into the center hole on the fixture base to prevent water from entering the housing.

The fixture is not a dusk-to-dawn light. The fixture has a built-in dusk-to-dawn sensor that prevents the motion sensor from activating during daylight hours.

AREA LIGHT MODE SETTINGS (Low Beam)

1

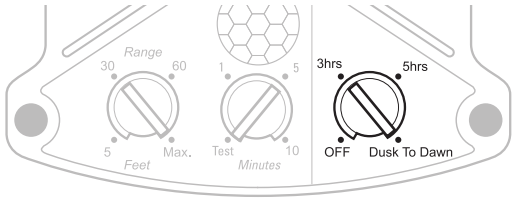

Turn the AREA LIGHT MODE control knob to either **3 hrs**, **5hrs** or **Dusk-to-Dawn**. The **3 hrs** setting turns the Area Light on at dusk for a duration of 3 hours. The **5 hrs** setting turns the Area Light on at dusk for a duration of 5 hours. The **Dusk-to-Dawn** setting turns the Area Light on at dusk for the duration of the night until it shuts off at dawn. The **OFF** setting disables the area light feature completely, and fixture operates strictly as a security light triggered by the motion sensor (PIR).

SET RANGE KNOB TO	SET MINUTES KNOB TO	SET WALL SWITCH TO
Any distance (5 - Max.(100 ft.))	Any time (1-10).	ON

TEST MODE SETTINGS

2

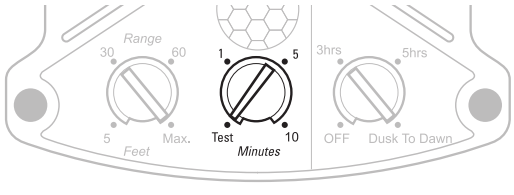

*When the **MINUTES** control is set to **TEST**, the light will operate both during daylight and night time.*

Allow the motion sensor about 2 minutes to warm up prior to conducting the "walk by test".

TEST MODE:

Rotate the **MINUTES** control knob to **TEST** to calibrate the fixture. Both lights will turn on for approximately 20 seconds.

With the control knob still on **TEST**, do a "walk by test" by walking in front of the motion sensor (as indicated in Fig. 1 below). As movement is detected, the lights will activate. Stop and the lights shut off approximately 5 seconds after movement is no longer detected in the sensor's field. Continue walking and the lights should once again turn on. Once out of the detection range, the lights will shut off and the test is complete. IF THE TEST FAILS, try readjusting the sensor head. Sensor head can be adjusted either up or down, or left or right. Once fixture is tested, set middle control knob to desired time the light stays on once motion is detected.

SET RANGE KNOB TO	SET MINUTES KNOB TO	SET WALL SWITCH TO
Any distance (5 - Max.(100 ft.))	TEST	ON

SECURITY LIGHT MODE SETTINGS (High Beam)

3A

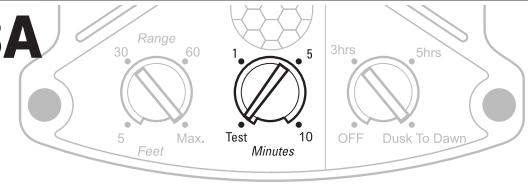

*The **MINUTES** control determines the length of time the lights stay on. When the **MINUTES** control is set between 1 and 10, the light will only come on during night time hours.*

SETTING THE LIGHT ACTIVATION TIME:

Rotate the **MINUTES** control knob clockwise past the **TEST** area to control the length of time the lights will remain on. The time settings of 1 (1 min.), 5 (5 min.) and 10 (10 min.) are marked. However, the **MINUTES** control knob can be set anywhere from 1 minute up to 10 minutes. The time length can be adjusted up or down. **DO NOT** rotate the **MINUTES** control knob back to the **TEST** area.

SET RANGE KNOB TO	SET MINUTES KNOB TO	SET WALL SWITCH TO
Any distance (5 - Max.(100 ft.))	Any time (1-10).	ON

3B

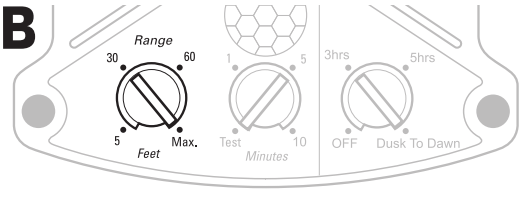

***DO NOT** POSITION THE SENSOR WITH THE CONTROLS FACING UPWARD.*

*The position of the sensor should not exceed 45° below horizontal. Do not aim the motion sensor at any water, bushes or plants that may move in the wind, pedestrian traffic, moving cars, etc., as this may trigger the motion sensor. **(Fig. 2)***

NOTE: *If the sensor arm becomes loose, readjust the sensor head and tighten the joint screw on the sensor arm.*

SETTING THE MOTION DETECTION RANGE:

Rotate the **RANGE** control knob anywhere from **5 Ft** to **MAX.** (100 ft). When the **RANGE** control knob is turned to **5 Ft**, the detection zone is very tight and compact, causing the detection sensitivity to be very high. The reverse is true, when the **RANGE** control knob is turned to **MAX**, the detection zone increases exponentially with sensitivity being low. Perform a "walk by test" by walking across the motion detection field at the approximate distance set on the **RANGE** control knob **(Fig. 1)**. **IF THE TEST FAILS**, try adjusting the sensor head toward the detection zone. Sensor head can be adjusted either up or down, or left or right.

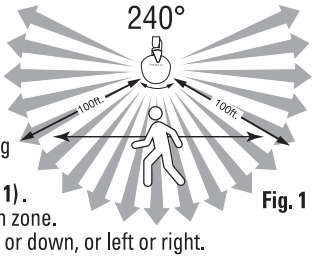

Fig. 1

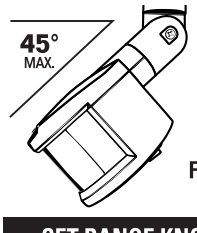

Fig. 2

MOTION SENSOR

The 240-degree coverage of the motion sensor is measured side-to-side. The sensor is more effective side-to-side, rather than motion coming straight at it (in-and-out). Adjust the motion sensor head so that it detects motion moving across the coverage area.

SET RANGE KNOB TO	SET MINUTES KNOB TO	SET WALL SWITCH TO
Any distance (5 - Max. (100 Ft.))	Any time (1-10).	ON

USING MANUAL OVERRIDE

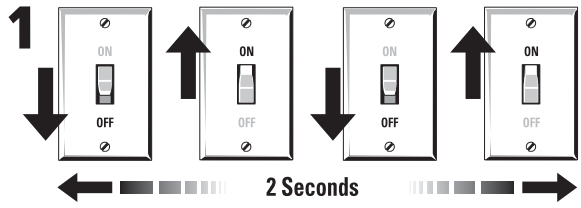

MANUAL OVERRIDE allows the light to turn on at any time, by overriding all sensor controls, so the light comes on regardless of time of day.

SETTING THE LIGHT MANUAL OVERRIDE:
If the security light has been turned off at the switch, turn it on for 60 seconds to allow the (PIR) sensor time to warm up prior to initiating the manual override sequence.

To switch over to manual mode, switch the power OFF-ON-OFF-ON within 2 seconds. There are 2 ways to return to sensor control:

1) To immediately switch out of manual mode, repeat the manual mode sequence of power OFF-ON-OFF-ON within 2 seconds. This will cancel out manual mode.

2) The security light will remain on until the internal dusk-to-dawn sensor detects the next dusk-dawn cycle. Once light is detected, it will allow the motion sensor to return to controlling the fixture the next day.

Troubleshooting Guide

PROBLEM	POSSIBLE CAUSE	CORRECTIVE ACTION
Security light does not come on	1. Light switch is off. 2. Fuse is blown/circuit breaker has tripped. 3. Fixture not properly wired to junction box. 4. It is daylight. 5. Motion sensor is pointed in the wrong direction. 6. Air temperature is about the same as a person's body temperature and the (PIR) sensor cannot "see" the person.	1. Turn light switch on. 2. Replace fuse/ turn the circuit breaker back on. 3. Re-install light fixture. 4. Recheck at night. 5. Readjust motion sensor. 6. Decrease the **RANGE** control setting.
Light continuously cycles **ON** and **OFF** (strobe effect).	1. Light sensor is triggered by reflected light from the security light itself. 2. Heat is being reflected from other sources and may be triggering sensor on and off.	1. Change the position of the light head, aim light away from the reflecting surfaces. 2. Decrease the **RANGE** control setting.
Light turns on during daylight hours.	1. Light may be installed in shadows/dark area. 2. The **MINUTES** control knob is set to **TEST.**	1. Light is operating as it was designed. Use manual override if necessary. 2. Set the **MINUTES** control knob somewhere between 1 and 10.
Light comes on for no apparent reason.	1. Sensor may be triggered by a small animal or passing car. 2. Hot air (dryer vent, car exhaust, etc.) may be triggering the sensor.	1. Decrease the **RANGE** control setting as necessary. 2. Increase the **RANGE** control setting as necessary.
Light stays on continuously.	1. Motion sensor may be picking up a continuos flow of warm air from an air vent, dryer vent or heat reflecting off a surface. 2. Interference generated from transformers, fluorescent light fixtures or electric motors are connected to the same circuit.	1. Reposition the motion sensor. 2. Install the light on a circuit without transformers, fluorescent light fixtures or electric motors connected to the circuit.
Light flashes on for 20 seconds at a time day or night.	1. The **MINUTES** control knob is set to **TEST.**	1. Set the **MINUTES** control knob somewhere between 1 and 10.

REPLACEMENT PARTS LIST — Hardware Kit: ZH-SE1095F02

FCC STATEMENT:

This device complies with Part 15 of the FCC rules. Operation is subject to the following two conditions: (1) This device may not cause harmful interference, and (2) this device must accept any interference received, including interference that may cause undesired operation. Warning: Changes or modifications to this unit not expressly approved by the party responsible for compliance could void the user's authority to operate the equipment. Note: This equipment has been tested and found to comply with the limits for a Class B digital device, pursuant to Part 15 of the FCC rules. These limits are designed to provide reasonable protection against harmful interference in a residential installation. This equipment generates, uses and can radiate radio frequency energy and, if not installed and used in accordance with the instructions, may cause harmful interference to radio communications. However, there is no guarantee that the interference will not occur in a particular installation. If this equipment does cause harmful interference to radio or television reception, which can be determined by turning the equipment off and on, the user is encouraged to try to correct the interference by one or more of the following measures: 1) Reorient or relocate the receiving antenna. 2) Increase the separation between the equipment and receiver. 3) Connect the equipment into an outlet on a circuit different from that of the receiver. 4) Consult the dealer or an experienced radio/TV technician for help.

Good Earth Lighting® - 10 YEAR LIMITED WARRANTY:

The manufacturer warrants this lighting fixture to be free from defects in materials and workmanship for a period of (10) years from the date of original purchase by the consumer. The fixture is not warrantied for use in a commercial or retail application. The warranty is limited to use in a residential environment. We will repair or replace (at our option) the unit in the original color and style if available, or in a similar color and style if the original item has been discontinued, without charge. Defective units must be properly packed and returned to the manufacturer with a letter of explanation and your original purchase receipt showing date of purchase. Call **1-800-291-8838** to obtain a return authorization number and an address where to ship your defective product. **Note:** C.O.D. shipments will NOT be accepted. The liability of the manufacturer is in any case limited to replacement of the defective light fixture product. The manufacturer will not be liable for any other loss, damage, labor costs or injury which is caused by the product. This limitation upon the liability of the manufacturer includes any loss, damage, labor costs or injury which is (I) to person or property or otherwise; (II) incidental or consequential in nature; (III) based upon theories of warranty, contract, negligence, strict liability, tort, or otherwise; or (IV) directly, or indirectly related to the sale, use, or repair of the product. This warranty gives you specific rights, and you may also have other rights which vary from state to state.

Need Help? Please visit our website at: **www.goodearthlighting.com/support** or call the Customer Care Center **1-800-291-8838**, 8:30 a.m.-5 p.m., CST, Monday-Friday.

Good Earth Lighting® 1400 East Business Center Drive, Ste. 108 Mount Prospect, IL 60056

Printed in China

L'éclairage de sécurité à trois têtes 2N1 (deux en un) de Good Earth Lighting fonctionne en deux modes possibles, le mode d'éclairage de zone (~1 000 lumens) et le mode d'éclairage de sécurité (~3 300 lumens). Le mode d'éclairage de zone s'active au coucher du soleil et produit ~1 000 lumens de lumière de faible intensité pendant trois heures, pendant cinq heures ou toute la nuit, en fonction du réglage. Le mode d'éclairage de zone peut également être désactivé. Le mode d'éclairage de sécurité s'active pendant les heures d'obscurité, mais il ne produit de lumière que quand un mouvement est détecté. Quand un mouvement est détecté, l'intensité de la lumière produite est augmentée pour produire un éclairage extrêmement brillant de ~3 300 lumens. Veuillez lire toutes les instructions pour obtenir plus de détails.

FRANÇAIS

⚠ AVERTISSEMENTS ET MISES EN GARDE

1. Mettez hors tension au niveau du disjoncteur ou du panneau de fusibles avant de retirer l'ancien luminaire ou d'installer le nouveau.
2. **N'UTILISEZ PAS CE LUMINAIRE DANS UN CIRCUIT AYANT UNE COMMANDE DE GRADATEUR INTÉGRÉE.**
3. Ce luminaire ne peut être installé que sur un coffret électrique encastré OU sur un coffret électrique à montage en surface homologué UL pour les endroits très humides. Pour l'installation de coffrets électriques encastrés il est IMPÉRATIF que le bord extérieur de la voûte murale soit complètement scellé avec de la colle silicone RTV, et pour les coffrets électriques à montage en surface il est nécessaire d'utiliser les joints en mousse (inclus) pour empêcher les infiltrations d'eau dans la voûte murale. Si l'on ne scelle pas l'enceinte de la voûte, les infiltrations d'eau risquent de court-circuiter la matrice et de provoquer une défaillance du produit et/ou d'autres problèmes de sécurité.
4. **ÉQUIPEMENT NON PRÉVU POUR UN MONTAGE SOUS L'AVANT-TOIT OU SUR UN MATÉRIAU POUR AVANT-TOIT PERFORÉ** avec une boîte de jonction encastrée. Cela pourrait permettre à l'eau de s'infiltrer dans la voûte du luminaire et entraîner une situation dangereuse et/ou une défaillance du luminaire.
5. Les DEL peuvent être endommagées par une décharge électrostatique. Avant l'installation, déchargez-vous en touchant une surface en métal nue mise à la terre pour éliminer un tel risque. Voir le luminaire pour connaître les spécifications électriques.
6. Conducteurs d'alimentation à 90° C minimum. Voir l'étiquette du luminaire pour les caractéristiques électriques du luminaire.
7. Si vous ne savez pas de façon certaine si le coffret électrique est mis à la terre correctement, ou s'il est en plastique et n'a pas de fil de mise à la terre, ou si vous ne connaissez pas les façons de mettre votre luminaire correctement à la terre, consultez un électricien professionnel.
8. Ce système d'éclairage de sécurité utilise la technologie PIR (détecteur de mouvement passif à infrarouge) pour allumer automatiquement la lumière. Le détecteur de mouvement infrarouge passif ne détecte pas le mouvement proprement dit, mais il détecte les différences entre la température ambiante et celle des objets plus chauds qui se trouvent dans son champ de vision. Il serait donc possible que le détecteur soit déclenché par une variété d'autres sources, y compris des évents de séchoir, des jacuzzis, etc. Sélectionnez le lieu d'installation avec soin et ne dirigez pas le détecteur PIR vers des zones à circulation piétonnière ou motorisée fréquente et/ou vers d'autres objets générant des zones d'air plus chaud. Tous ces éléments peuvent déclencher l'éclairage de sécurité du détecteur de mouve ment et perturber le fonctionnement prévu du système d'éclairage.
9. Les détecteurs PIR peuvent ne pas fonctionner comme prévu dans des conditions extrêmes de température – quand il fait soit très froid, soit très chaud à l'extérieur. Comme les détecteurs PIR fonctionnent en détectant les différences de température corporelle par rapport à la température ambiante, des tempéra tures ambiantes extrêmes peuvent affecter le fonctionnement d'un détecteur PIR.
10. Les détecteurs PIR ne peuvent PAS détecter une différence de température à travers le verre. Il n'est donc pas recommandé de monter le dispositif derrière une vitre ou une porte en verre.
11. Ne l'installez PAS à proximité d'autres sources de lumière, car cela pourrait tromper le détecteur du crépuscule à l'aube en lui faisant croire qu'il fait jour, et cela pourrait empêcher le bon fonctionnement de la lumière.

⚠ METTEZ HORS TENSION AU NIVEAU DU DISJONCTEUR/COFFRET DE FUSIBLES. ÉTEIGNEZ L'INTERRUPTEUR MURAL DE LA BOÎTE DE JONCTION (J-BOX).

FRANÇAIS

1 MONTAGE EN SURFACE

INSTALLATION POUR UNE SURFACE RONDE MONTAGE DES BOÎTES DE JONCTION

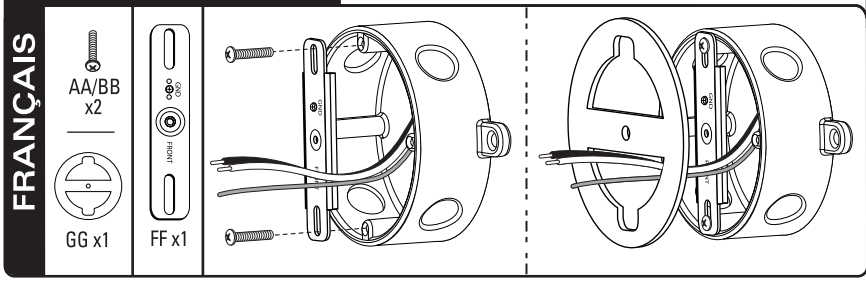

1 MONTAGE ENCASTRÉ

INSTALLATION POUR DES BOÎTES DE JONCTION ENCASTRÉES

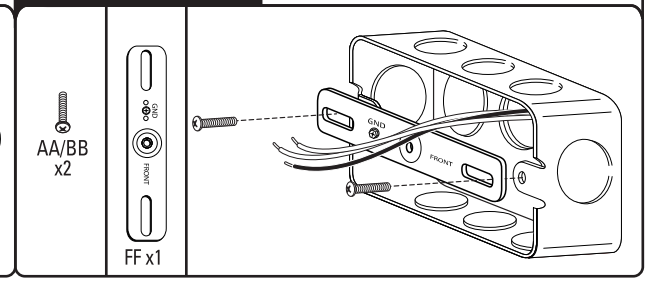

1 MONTAGE EN SURFACE Tirez sur les fils d'alimentation pour les faire sortir de la boîte de jonction (j-box). Positionnez le côté marqué **« FRONT »** (Avant) vers l'extérieur et attachez la sangle de montage **(FF)** à la boîte de jonction (j-box) à l'aide des vis à métaux **(AA** ou **BB)**. Retirez le revêtement protecteur du côté adhésif du joint d'étanchéité **(GG)**. Guidez les fils de la boîte de jonction à travers l'ouverture du joint d'étanchéité. Alignez les trous centraux du joint d'étanchéité et de la sangle de montage, et appliquez le joint d'étanchéité sur le bord extérieur du bord arrondi de la boîte de jonction.

1 MONTAGE ENCASTRÉ Tirez sur les fils d'alimentation pour les faire sortir de la boîte de jonction (j-box). Positionnez le côté marqué **« FRONT »** (Avant) vers l'extérieur et attachez la sangle de montage **(FF)** à la boîte de jonction (j-box) à l'aide des vis à métaux **(AA** ou **BB)**.

2

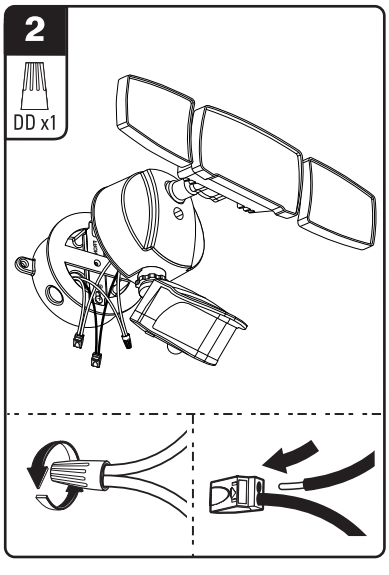

2 Le luminaire doit être mis correctement à la terre. Connectez le fil de mise à la terre du luminaire au fil de mise à la terre de la boîte de jonction en utilisant un serre-fils **(DD)**. Ces fils de mise à la terre peuvent être soit verts, soit en cuivre nu. Insérez le fil d'alimentation noir dans le connecteur sur les fils noirs du luminaire et le fil d'alimentation blanc dans le connecteur sur les fils blancs du luminaire. Appuyez sur la longueur de fil excédentaire et les capuchons de connexion des fils pour les faire rentrer dans la boîte de jonction. Orientez correctement les têtes du détecteur et du luminaire pour éviter que de l'eau n'endommage le luminaire.

ORIENTATION DU DÉTECTEUR

La tête du détecteur (PIR) doit être orientée spécifiquement de façon à empêcher la pénétration d'eau.

Le panneau de commande (situé sur le dessous du détecteur) ***DOIT*** *être orienté vers le bas (vers le sol) en tout temps pour empêcher la pénétration d'eau dans l'équipement.*

N'INCLINEZ JAMAIS LA TÊTE DU DÉTECTEUR AU-DESSOUS D'UN ANGLE DESCENDANT DE 45°.

ORIENTATION DE L'ÉCLAIRAGE

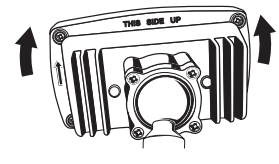

Les têtes d'éclairage doivent être orientées de telle manière que les mots **« THIS SIDE UP »** (Ce côté vers le haut) soient vers le haut.

Assurez-vous que chaque tête d'éclairage est positionnée à tout moment de manière que ces mots soient orientés vers le haut pour empêcher l'eau de pénétrer dans l'équipement et de l'endommager.

3 FIXATION SUR LA BOÎTE DE JONCTION

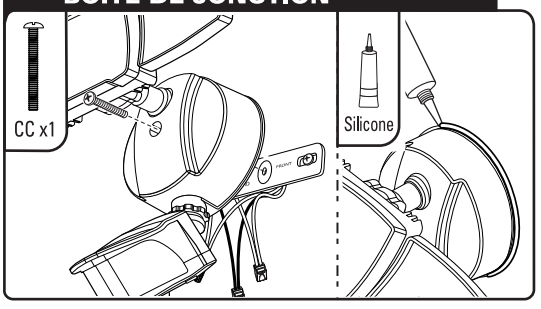

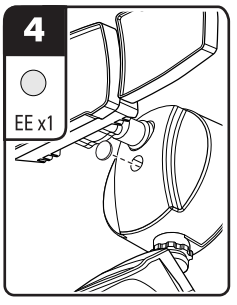

3 Alignez les trous centraux du luminaire et la sangle de montage (attache à la boîte de jonction. Insérez la longue vis à métaux **(CC)** dans le trou central du luminaire et enfoncez-la dans la sangle. **Remettez le coffret électrique sous tension** et assurez-vous que l'éclairage fonctionne correctement.

*Pour les boîtes de jonction à montage en surface, assurez-vous que le joint d'étanchéité **(GG)** scelle correctement l'écart entre la plaque murale et le coffret électrique afin d'empêcher de l'eau de s'infiltrer dans la boîte de jonction.*

Pour les boîtes de jonction à montage encastré, utilisez du silicone de calfeutrage adhésif (non inclus) pour calfeutrer l'espace entre la plaque murale et la surface de montage afin de prévenir toute infiltration d'eau dans la boîte de jonction.

4 Si l'éclairage fonctionne correctement, installez le capuchon en silicone **(EE)** dans le trou central de la base du luminaire pour empêcher l'eau de pénétrer dans le boîtier.

Le luminaire ne peut pas être utilisé comme système d'éclairage du crépuscule à l'aube. Le luminaire est doté d'un détecteur du crépuscule à l'aube intégré qui empêche le détecteur de mouvement de s'activer pendant la journée.

PARAMÈTRES DE RÉGLAGE DU MODE D'ÉCLAIRAGE DE ZONE (faible intensité lumineuse)

1

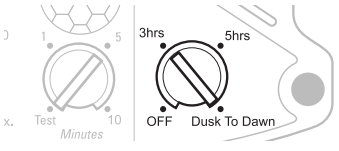

Tournez le bouton de commande AREA LIGHT MODE (Mode d'éclairage de zone) sur **3 hrs, 5 hrs** ou **Dusk-to-Dawn** (du crépuscule à l'aube). Le paramètre de réglage **3 hrs** allume l'éclairage de zone au crépuscule pour une durée de trois heures. Le paramètre de réglage 5 hrs allume l'éclairage de zone au crépuscule pour une durée de cinq heures. Le paramètre **Dusk-to-Dawn** allume la lumière de secteur au crépuscule pour toute la durée de la nuit jusqu'à ce qu'elle s'éteigne à l'aube. Le réglage **OFF** désactive complètement la fonction d'éclairage de zone, et le luminaire fonctionne strictement comme une lumière de sécurité déclenchée par le détecteur de mouvement (PIR).

RÉGLEZ LE BOUTON RANGE (distance) SUR	RÉGLEZ LE BOUTON MINUTES SUR	RÉGLEZ L'INTERRUPTEUR MURAL SUR
N'importe quelle distance (5 – Max (100 ft)) (1,5 m – Max (30 m))	N'importe quelle durée (1-10).	ON (ALLUMÉ)

PARAMÈTRES DE RÉGLAGE DU MODE DE TEST

2

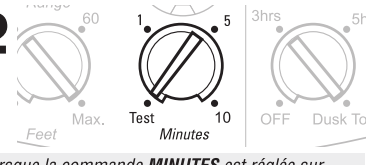

*Lorsque la commande **MINUTES** est réglée sur **TEST**, la lumière fonctionnera à la fois pendant la journée et pendant la nuit.*

Laissez le détecteur de mouvement chauffer pendant environ 2 minutes avant d'effectuer le « test de marche ».

MODE DE TEST :

Faites tourner le bouton de commande **MINUTES** sur **TEST** afin d'étalonner le luminaire. Les deux lumières s'allumeront pendant environ 20 secondes

Avec le bouton de commande toujours sur **TEST**, effectuez un « test de marche » en marchant devant le détecteur de mouvement (comme indiqué sur la Fig. 1 ci-dessous). Les lumières s'allument quand un mouvement est détecté. Arrêtez-vous et les lumières s'éteindront environ 5 secondes après que le mouvement ne sera plus détecté dans le champ de vision du détecteur. Continuez à marcher et les lumières devraient se rallumer. Une fois hors de la plage de détection, les lumières s'éteignent et le test est terminé. EN CAS D'ÉCHEC DU TEST, essayez de réajuster la tête du détecteur. La tête du détecteur peut être ajustée soit vers le haut, soit vers le bas, soit vers la gauche, soit vers la droite. Une fois que le luminaire aura été testé, réglez le bouton de commande du milieu sur la durée souhaitée pendant laquelle le voyant restera allumé une fois un mouvement détecté.

RÉGLEZ LE BOUTON RANGE (distance) SUR	RÉGLEZ LE BOUTON MINUTES SUR	RÉGLEZ L'INTERRUPTEUR MURAL SUR
N'importe quelle distance (5 – Max (100 ft)) (1,5 m – Max (30 m))	TEST	ON (ALLUMÉ)

PARAMÈTRES DE RÉGLAGE DU MODE D'ÉCLAIRAGE DE SÉCURITÉ (forte intensité lumineuse)

3A

*La commande **MINUTES** détermine la durée pendant laquelle les lumières restent allumées. Lorsque la commande **MINUTES** est réglée entre 1 et 10, la lumière ne s'allume que pendant les heures de la nuit.*

RÉGLAGE DE LA DURÉE D'ACTIVATION DE LA LUMIÈRE :

Tournez le bouton de commande **MINUTES** dans le sens des aiguilles d'une montre au-delà de la zone **TEST** pour contrôler la durée pendant laquelle les lumières. resteront allumées. Les paramètres de durée de 1 (1 minute), 5 (5 minutes) et 10 (10 minutes) sont marqués. Cependant, le bouton de commande **MINUTES** peut être réglé de 1 minute à 10 minutes. La durée peut être ajustée en hausse ou en baisse. **NE** tournez **PAS** à nouveau le bouton de commandes **MINUTES** vers la zone de **TEST**.

RÉGLEZ LE BOUTON RANGE (distance) SUR	RÉGLEZ LE BOUTON MINUTES SUR	RÉGLEZ L'INTERRUPTEUR MURAL SUR
N'importe quelle distance (5 – Max (100 ft)) (1,5 m – Max (30 m))	N'importe quelle durée (1-10).	ON (ALLUMÉ)

3B

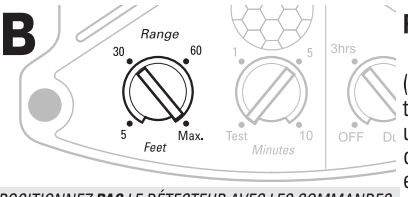

***NE** POSITIONNEZ **PAS** LE DÉTECTEUR AVEC LES COMMANDES ORIENTÉES VERS LE HAUT.*

*La position du détecteur ne doit pas dépasser 45° en dessous de l'horizontale. Ne dirigez pas le détecteur de mouvement sur de l'eau, des buissons ou des plantes susceptibles de se déplacer à cause du vent, de la circulation piétonne, des voitures en mouvement, etc., car cela pourrait déclencher le détecteur de mouvement. **(Fig. 2)***

REMARQUE : *Si le bras du détecteur se desserre, réajustez la tête du détecteur et serrez la vis de fixation sur le bras du détecteur.*

RÉGLAGE DE LA PLAGE DE DÉTECTION DE MOUVEMENT :

Faites tourner le bouton de commande **RANGE** (distance) n'importe où entre « **5 Ft** » (1,5 m) et **MAX**. (100 ft) (30 mètres). Lorsque le bouton de commande de la distance est tourné sur « **5 Ft** », la zone de détection est très étroite et compacte, ce qui entraîne une sensibilité très élevée de la détection. L'inverse est vrai, lorsque le bouton de commande de la distance est réglé sur **MAX**, la zone de détection augmente de façon exponentielle et la sensibilité est faible. Effectuez un « test de marche » en parcourant le champ de détection de mouvement à la distance approximative indiquée sur le bouton de commande de la distance (**Fig. 1**). **EN CAS D'ÉCHEC DU TEST**, essayez d'ajuster la tête du détecteur vers la zone de détection. La tête du détecteur peut être ajustée soit vers le haut, soit vers le bas, soit vers la gauche, soit vers la droite.

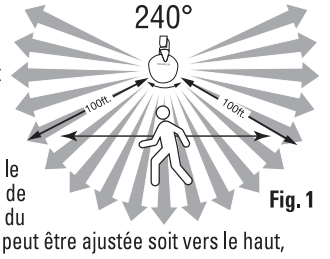

Fig. 1

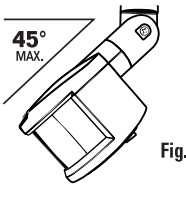

Fig. 2

DÉTECTEUR DE MOUVEMENT

La plage de couverture du détecteur de mouvement est mesurée d'un côté à l'autre (latéralement). Le détecteur est plus efficace d'un côté à l'autre que si le mouvement avance tout droit vers le détecteur (aller-retour). Ajustez la tête du détecteur de mouvement de façon qu'il détecte les mouvements survenant dans toute la zone de couverture.

RÉGLEZ LE BOUTON RANGE (distance) SUR	RÉGLEZ LE BOUTON MINUTES SUR	RÉGLEZ L'INTERRUPTEUR MURAL SUR
N'importe quelle distance (5 – Max (100 ft)) (1,5 m – Max (30 m))	N'importe quelle durée (1-10).	ON (ALLUMÉ)

UTILISATION DE LA COMMANDE MANUELLE DE NEUTRALISATION

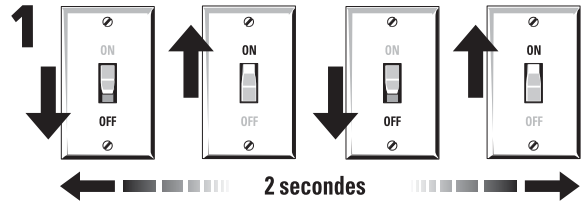

La COMMANDE MANUELLE DE NEUTRALISATION permet d'allumer la lumière à tout moment en neutralisant toutes les commandes du détecteur afin que la lumière puisse s'allumer quel que soit le moment de la journée.

RÉGLAGE DE LA COMMANDE MANUELLE DE NEUTRALISATION POUR L'ÉCLAIRAGE:
Si l'éclairage de sécurité a été éteint par le biais de l'interrupteur, rallumez-le pendant 60 secondes pour permettre au détecteur (PIR) de chauffer avant d'utiliser la commande manuelle de neutralisation.

Pour passer en mode manuel, appliquez la séquence « mise hors tension, sous tension, hors tension, sous tension » en l'espace de deux secondes. Il existe deux manières de restituer le contrôle au détecteur :

1) Pour sortir immédiatement du mode manuel, répétez la séquence de passage en mode manuel « mise hors tension, sous tension, hors tension, sous tension » en l'espace de deux secondes. Ceci annulera le mode manuel.

2) L'éclairage de sécurité restera allumé jusqu'à ce que le détecteur interne du crépuscule à l'aube détecte le cycle de crépuscule à l'aube suivant. Une fois que de la lumière est détectée, le détecteur de mouvement pourra reprendre le contrôle du luminaire le lendemain.

Guide de recherche de la cause des problèmes

PROBLÈME	CAUSE POSSIBLE	ACTION CORRECTIVE
L'éclairage de sécurité ne s'allume pas.	1. L'interrupteur du luminaire est hors tension. 2. Le fusible est grillé ou le disjoncteur s'est déclenché. 3. Le luminaire n'est pas raccordé correctement à la boîte de jonction. 4. Il fait jour. 5. Le détecteur de mouvement est orienté dans le mauvais sens. 6. La température de l'air est à peu près la même que celle de la personne présente, et le détecteur (PIR) ne peut pas « voir » la personne.	1. Mettez l'interrupteur sous tension. 2. Remplacez le fusible / réarmez le disjoncteur pour remettre le circuit sous tension. 3. Réinstallez le luminaire. 4. Vérifiez à nouveau ce qui se passe la nuit. 5. Réajustez le détecteur de mouvement. 6. Abaissez la valeur du paramètre de réglage de la commande **RANGE** (distance).
La lumière clignote continuellement (effet stroboscopique).	1. Le détecteur optique est déclenché par la lumière réfléchie provenant de l'éclairage de sécurité lui-même. 2. De la chaleur est réfléchie depuis d'autres sources et peut également causer l'activation ou la désactivation du détecteur.	1. Changez la position de la tête d'éclairage, et dirigez la lumière loin des surfaces réfléchissantes. 2. Abaissez la valeur du paramètre de réglage de la commande **RANGE** (distance).
La lumière s'allume pendant la journée.	1. La lampe peut être installée dans une zone sombre/à l'ombre. 2. Le bouton de commande **MINUTES** est réglé sur **TEST**.	1. L'éclairage fonctionne comme cela est prévu. Utilisez la commande manuelle de neutralisation si nécessaire. 2. Réglez le bouton de commande **MINUTES** sur n'importe quelle valeur comprise entre 1 et 10.
La lumière s'allume sans raison apparente.	1. Le détecteur peut être déclenché par un petit animal ou par une voiture qui passe. 2. De l'air chaud (évent de sécheuse, pot d'échappement d'une voiture) peut déclencher le détecteur.	1. Réduisez la valeur du paramètre de commande **RANGE** (distance) selon les besoins. 2. Augmentez la valeur du paramètre de commande **RANGE** (distance) selon les besoins.
La lumière reste allumée continuellement.	1. Le détecteur de mouvement peut capter un flux continu d'air chaud provenant d'une prise d'air, d'un évent de sécheuse ou de chaleur réfléchie par une surface. 2. Une interférence peut être générée par les transformateurs, les luminaires fluorescents ou les moteurs électriques qui sont connectés au même circuit.	1. Repositionnez le détecteur de mouvement. 2. Branchez la lampe sur un circuit sans transformateur, luminaire fluorescent ou moteur électrique connecté au circuit.
La lumière clignote pendant 20 secondes à la fois, le jour ou la nuit.	1. Le bouton de commande **MINUTES** est réglé sur **TEST**.	1. Réglez le bouton de commande **MINUTES** sur n'importe quelle valeur comprise entre 1 et 10.

LISTE DES PIÈCES DE RECHANGE — Kit de petit matériel de fixation : ZH-SE1095F02

DÉCLARATION DE CONFORMITÉ FCC :

Cet équipement est conforme à la partie 15 des Règlements de la FCC. Son utilisation est autorisée moyennant le respect des deux conditions suivantes : (1) Cet équipement ne doit pas causer d'interférences nuisibles et (2) cet équipement doit accepter toute interférence reçue, y compris les interférences qui risquent de causer un fonctionnement indésirable. Avertissement : Toute modification ou altération de cet équipement n'ayant pas été approuvée expressément par la partie responsable de la conformité annulerait le droit de l'utilisateur de se servir de cet équipement. Remarque : Cet équipement a été testé et jugé conforme aux limites pour un équipement numérique de Classe B en vertu de la Partie 15 des Règlements de la FCC. Ces limites sont conçues pour assurer une protection raisonnable contre les interférences nuisibles dans une installation résidentielle. Cet équipement émet, utilise et peut rayonner de l'énergie de fréquence radio et, s'il n'est pas installé et utilisé conformément aux instructions, il pourrait causer des interférences nuisibles aux communications radio. Cependant, il n'existe pas de garantie qu'aucune interférence ne se produira dans une installation particulière. Si cet équipement cause des interférences nuisibles pour la réception de programmes à la radio ou à la télévision, ce qui peut être déterminé en allumant et en éteignant à plusieurs reprises l'équipement en question, l'utilisateur est encouragé à corriger l'interférence en prenant une ou plusieurs des mesures suivantes : 1) Réorienter ou déplacer l'antenne de réception. 2) Augmenter la distance entre l'équipement et le récepteur. 3) Connecter l'équipement à une prise de courant ou à un circuit différent de celui du récepteur. 4) Consulter le détaillant ou un technicien radio ou télévision expérimenté pour lui demander conseil.

GARANTIE LIMITÉE DE 10 ANS de Good Earth Lighting® :

Le fabricant garantit que ce luminaire ne comporte pas de défaut de matériau ou de vice de fabrication pendant une période de (10) ans après la date de l'achat original par le consommateur. Le luminaire n'est pas garanti en cas d'emploi dans un magasin de vente au détail ou autre environnement commercial. La garantie est limitée à une utilisation dans un environnement résidentiel. Nous réparerons ou remplacerons sans frais (à notre choix) le luminaire dans la couleur et le style d'origine dans la mesure des disponibilités, ou dans une couleur et un style similaires si l'article original n'est plus fabriqué. Les luminaires défectueux doivent être conditionnés de façon appropriée et renvoyés au fabricant avec une lettre d'explication et l'original de votre reçu indiquant la date de l'achat. Téléphonez au 1-800-291-8838 pour obtenir un numéro d'autorisation de renvoi et une adresse pour y envoyer votre produit défectueux. Remarque : AUCUN envoi en port dû ne sera accepté. La responsabilité du fabricant est limitée dans tous les cas au remplacement du luminaire défectueux. Le fabricant n'assumera aucune responsabilité pour de quelconques autres pertes, dommages, frais de remise en état ou blessures pouvant avoir été causés par le produit. Cette limitation de la responsabilité du fabricant couvre tous les dommages, pertes, frais de remise en état ou blessures (i) aux personnes, aux biens, ou autres, (ii) de nature indirecte ou accessoire, (iii) fondés sur les théories juridiques des garanties, des contrats, de la négligence, de la responsabilité sans faute, des actes délictuels ou quasi-délictuels, ou autres, ou (iv) directement ou indirectement en rapport avec la vente, l'emploi ou la réparation du produit. Cette garantie vous confère des droits particuliers, et vous pouvez aussi avoir d'autres droits, qui varient d'une province à l'autre.

Avez-vous besoin d'assistance? Veuillez vous rendre sur notre site Web : **www.goodearthlighting.com/support**; ou téléphonez au Centre de service à la clientèle au **1-800-291-8838** de 8h30 à 17h00, HNC, du lundi au vendredi.

La luz de seguridad 2N1 (dos en una) de 3 cabezas de Good Earth Lighting funciona en dos modos, "Modo de luz de área" (~1,000 lúmenes) y "Modo de luz de seguridad" (~3300 lúmenes). El "Modo de luz de área" se activa al atardecer y proporciona ~1,000 lúmenes de luz de baja intensidad durante 3 horas, 5 horas o toda la noche, dependiendo del ajuste. El "Modo de luz de área" también se puede DESACTIVAR. El "Modo de luz de seguridad" se activa durante la noche, pero solamente se activa cuando se detecta movimiento. Cuando se detecta movimiento, la intensidad de la luz se aumenta a ~3300 lúmenes de luminosidad completa. Sírvase leer todas las instrucciones para obtener más detalles.

ESPAÑOL

⚠ ADVERTENCIAS Y PRECAUCIONES

1. Desconecte la alimentación eléctrica en el panel de cortacircuitos o de fusibles antes de retirar el accesorio para iluminación viejo o instalar el nuevo.
2. **NO UTILICE ESTE ACCESORIO PARA ILUMINACIÓN EN UN CIRCUITO QUE TENGA UN CONTROL REGULADOR DE LA INTENSIDAD EN EL MISMO.**
3. Este accesorio para iluminación solamente se puede instalar sobre una caja de conexiones embutida O sobre una caja eléctrica con montura de superficie homologada por UL con clasificación para exteriores expuestos a precipitación. Las instalaciones sobre cajas eléctricas embutidas REQUIEREN que el borde exterior de la cubierta de la pared se selle completamente con adhesivo de silicona RTV, y las cajas de conexiones con montura de superficie requieren el uso de la empaquetadura de espuma (incluida), para prevenir la filtración de agua al interior de la cubierta de la pared. Sin sellar el recinto de la cubierta, la filtración de agua puede cortocircuitar el accionador y causar una falla del producto y/u otros problemas de seguridad.
4. **ESTE ACCESORIO PARA ILUMINACIÓN NO ESTÁ DISEÑADO PARA MONTAJE EN ALERO SOBRE MATERIAL DE ALERO PERFORADO** con una caja de conexiones embutida. Si se monta de esa manera, el resultado puede ser que se permita la filtración de agua al interior de la cubierta del accesorio para iluminación y se cause una situación peligrosa y/o falla del accesorio para iluminación.
5. Las luces LED pueden resultar dañadas por una descarga electrostática. Antes de realizar la instalación, descárguese usted tocando una superficie metálica desnuda que esté conectada a tierra para eliminar este peligro. Para conocer los requisitos eléctricos, vea el accesorio para iluminación.
6. Conductores de suministro de 90° como mínimo. Para conocer las capacidades nominales eléctricas del accesorio para iluminación, consulte la etiqueta del mismo.
7. Si no está seguro si la caja de conexiones está conectada a tierra adecuadamente, o si la caja es de plástico y no tiene cable de conexión a tierra, o si usted no está familiarizado con los métodos para conectar adecuadamente a tierra un accesorio para iluminación, consulte a un electricista calificado.
8. Esta luz de seguridad utiliza tecnología de infrarrojo pasivo (PIR) para encender automáticamente la luz. El infrarrojo pasivo no detecta movimiento en sí mismo, pero funciona detectando diferencias en las temperaturas ambiente en comparación con objetos más calientes que se encuentren en su campo de visión. Como tal, el sensor puede ser activado por una variedad de otras fuentes, incluyendo respiraderos de secadoras, tinas calientes y cosas similares. Seleccione cuidadosamente la ubicación de la instalación y no apunte el PIR hacia áreas que tengan tráfico frecuente de peatones o motorizado y/u otros objetos que generen áreas de aire más caliente. Es posible que todas estas cosas activen la luz de seguridad del sensor de movimiento y puede que sean perturbadoras para el funcionamiento previsto de la luz.
9. Es posible que los sensores PIR no funcionen según lo esperado en situaciones en las que haya temperaturas extremas, ya sean muy frías o muy calientes, en el exterior. Como los PIR funcionan detectando las diferencias de temperatura corporal en comparación con la temperatura ambiente, los extremos de temperatura ambiente pueden afectar al funcionamiento del PIR.
10. Los sensores PIR NO son capaces de detectar a través de vidrio. Por ese motivo, no se recomienda que el accesorio para iluminación se monte detrás de una ventana o una puerta de vidrio.
11. NO instale la unidad cerca de otras fuentes de luz, ya que esto puede engañar al sensor de luz incorporado y hacer que crea que es de día, y puede que impida el funcionamiento correcto de la luz.

⚠ DESCONECTE LA ALIMENTACIÓN ELÉCTRICA EN LA CAJA DE CORTACIRCUITOS/CAJA DE FUSIBLES. PONGA EL INTERRUPTOR DE PARED CORRESPONDIENTE A LA CAJA DE CONEXIONES EN LA POSICIÓN DE APAGADO

ENGLISH

1 SUPERFICIE — INSTALACIÓN PARA CAJAS DE CONEXIONES CON MONTURA DE SUPERFICIE REDONDA

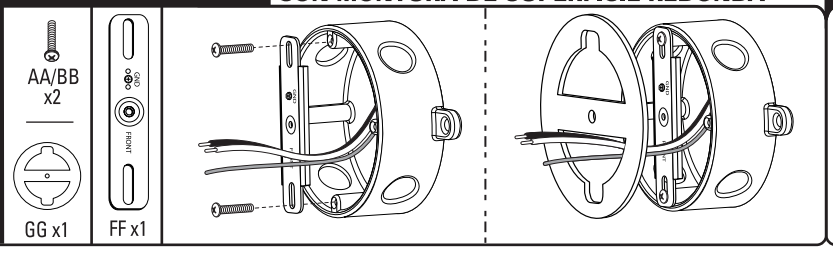

1 EMBUTIDA — INSTALACIÓN PARA CAJAS DE CONEXIONES EMBUTIDAS

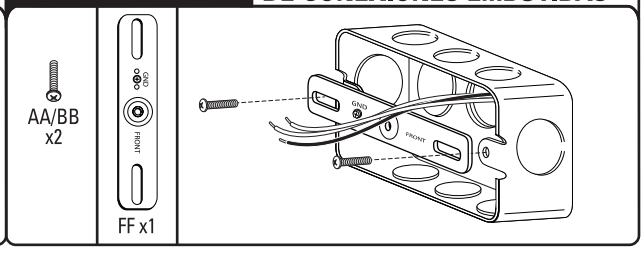

1 SUPERFICIE Jale los cables de suministro hacia fuera de la caja de conexiones (caja C). Con el lado marcado con la palabra **"FRONT"** (FRENTE) orientado hacia fuera, fije la correa de montaje (**FF**) a la caja C con tornillos para metales (**AA** o **BB**). Retire el revestimiento protector del lado adhesivo de la empaquetadura (**GG**). Guíe los cables de la caja C a través de la abertura de la empaquetadura. Alinee los agujeros centrales de la empaquetadura y la correa de montaje, y aplique la empaquetadura al borde exterior del borde redondo de la caja C.

1 EMBUTIDA Jale los cables de suministro hacia fuera de la caja de conexiones (caja C). Con el lado marcado con la palabra **"FRONT"** (FRENTE) orientado hacia fuera, fije la correa de montaje (**FF**) a la caja C con tornillos para metales (**AA** o **BB**).

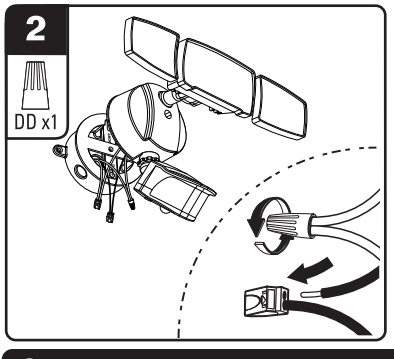

2 El accesorio para iluminación se debe conectar a tierra adecuadamente. Conecte el cable de conexión a tierra del accesorio para iluminación al cable de conexión a tierra de la caja C utilizando una tuerca para cables (**DD**). Estos cables pueden ser verdes o de cobre pelado. Inserte el hilo de suministro negro en el conector ubicado en los cables negros del accesorio para iluminación, y el hilo de suministro blanco en el conector ubicado en los cables blancos del accesorio para iluminación. Empuje el exceso de cable y las conexiones de los cables de vuelta al interior de la caja C. Oriente adecuadamente el sensor y las cabezas de luz para impedir que el agua dañe el accesorio para iluminación.

ORIENTACIÓN DEL SENSOR

La cabeza del sensor (PIR) debe estar orientada específicamente para impedir que entre agua.

*El panel de control (ubicado en el lado inferior del sensor) **DEBE** estar orientado hacia abajo, hacia el piso, en todo momento, para impedir que entre agua y dañe la unidad*

No angule nunca la cabeza del sensor por debajo de un ángulo hacia abajo de 45°

ORIENTACIÓN DE LA LUZ

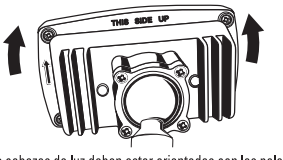

Las cabezas de luz deben estar orientadas con las palabras **"THIS SIDE UP"** (ESTE LADO HACIA ARRIBA) orientadas hacia arriba.

Asegúrese de que cada cabeza de luz tenga estas marcas orientadas hacia arriba en todo momento para impedir que entre agua y dañe la unidad.

3 FIJE LA UNIDAD A LA CAJA DE CONEXIONES

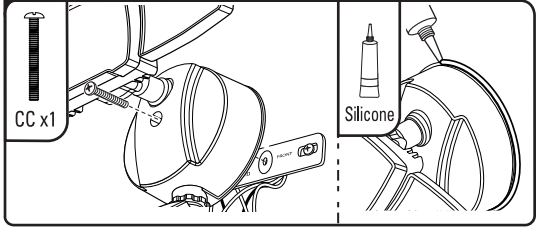

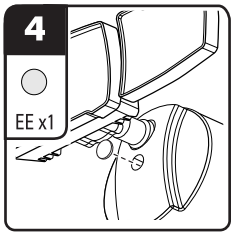

3 Alinee los agujeros centrales del accesorio para iluminación y la correa de montaje (fijada a la caja C). Inserte el tornillo para metales largo (**CC**) a través del agujero central del accesorio para iluminación y apriételo en la correa. **Restablezca la alimentación a la caja eléctrica** y verifique que la luz funciona correctamente.

Para cajas de conexiones con montura de superficie redonda, asegúrese de que la empaquetadura (GG) selle adecuadamente la holgura entre la placa de pared y la caja eléctrica, para impedir que se filtre agua al interior de la caja C.

Para cajas de conexiones de montura embutida, utilice masilla de adhesivo de silicona (no incluida) para sellar la holgura entre la placa de pared y la superficie de montaje, con el fin de evitar que se filtre agua al interior de la caja C.

4 Si la luz está funcionando correctamente, instale la tapa de silicona (**EE**) en el agujero central de la base del accesorio para iluminación, con el fin de impedir que entre agua en la carcasa.

El accesorio para iluminación no es una luz de anochecer a amanecer. El accesorio para iluminación tiene un sensor de anochecer a amanecer incorporado que impide que el sensor de movimiento se active durante las horas de luz diurna.

AJUSTES **DEL MODO DE LUZ DE ÁREA** (rayo de baja intensidad)

1

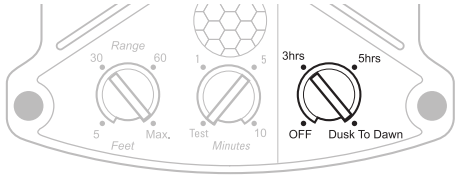

Gire el botón de control del MODO DE LUZ DE ÁREA hasta ya sea **3 hrs, 5hrs** o **Dusk-to-Dawn** (anochecer a amanecer). El ajuste de **3 hrs** enciende la luz de área al anochecer con una duración de 3 horas. El ajuste de **5 hrs** enciende la luz de área al anochecer con una duración de 5 horas. El ajuste **Dusk-to-Dawn** (anochecer a amanecer) enciende la luz de área al anochecer PARA toda la noche, hasta que se apaga al amanecer. El ajuste **OFF** (apagado) desactiva completamente la función de luz de área y el accesorio para iluminación funciona estrictamente como una luz de seguridad activada por el sensor de movimiento (PIR).

AJUSTE EL BOTÓN GIRATORIO RANGE A	AJUSTE EL BOTÓN GIRATORIO MINUTES A	PONGA EL INTERRUPTOR DE PARED EN
Cualquier distancia (5 - Max. (100 pies))	Cualquier tiempo (1-10).	ENCENDIDO

AJUSTES **DEL MODO TEST (PRUEBA)**

2

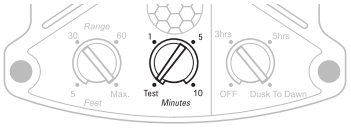

MODO TEST (PRUEBA):
Rote el botón giratorio de control de minutos **MINUTES** hasta **TEST** para calibrar el accesorio para iluminación. Ambas luces se encenderán durante aproximadamente 20 segundos. Con el botón giratorio de control todavía en **TEST,** realice una "prueba caminando frente al sensor", para lo cual deberá caminar pasando por delante del sensor de movimiento (tal y como se indica en la Fig. 1 que aparece a continuación). Cuando se detecte movimiento, las luces se activarán. Deténgase y las luces se apagarán aproximadamente 5 segundos después de que ya no se detecte movimiento en el campo del sensor. Siga caminando y las luces deberían encenderse de nuevo. Un vez que esté fuera del alcance de detección, las luces se apagarán y la prueba se habrá completado. SI LA PRUEBA FALLA, pruebe a reajustar la cabeza del sensor. Dicha cabeza se puede ajustar ya sea hacia arriba o hacia abajo, o hacia la izquierda o hacia la derecha. Una vez que se haya probado el accesorio para iluminación, ajuste el botón giratorio de control central al tiempo que se desee que la luz permanezca encendida una vez que se detecte movimiento.

*Cuando el control de minutos **MINUTES** esté ajustado a **TEST** (prueba), la luz funcionará tanto durante el día como durante la noche.*

Deje al sensor de movimiento aproximadamente 2 minutos para que se caliente antes de realizar la "prueba caminando frente al sensor".

AJUSTE EL BOTÓN GIRATORIO RANGE A	AJUSTE EL BOTÓN GIRATORIO MINUTES A	PONGA EL INTERRUPTOR DE PARED EN
Cualquier distancia (5 - Max. (100 pies))	TEST	ENCENDIDO

AJUSTES **DEL MODO DE LUZ DE SEGURIDAD** (rayo de alta intensidad)

3A

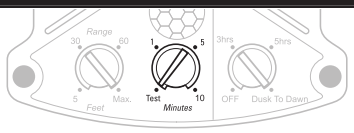

AJUSTE DEL TIEMPO DE ACTIVACIÓN DE LA LUZ:

Rote el botón giratorio de control de minutos **MINUTES** en el sentido de las agujas del reloj hasta pasar el área de **TEST** para controlar el intervalo de tiempo que las luces permanecerán encendidas. Los ajustes de tiempo de 1 (1 min), 5 (5 min) y 10 (10 min) están marcados. Sin embargo, el botón giratorio de control de minutos **MINUTES** se puede ajustar a cualquier posición desde 1 minuto hasta 10 minutos. El intervalo de tiempo se puede ajustar hacia arriba o hacia abajo. NO rote el botón giratorio de control de minutos **MINUTES** de vuelta al área de **TEST.**

*El control de minutos **MINUTES** determina el intervalo de tiempo que la luz permanece encendida. Cuando el control de minutos **MINUTES** esté ajustado entre 1 y 10, la luz solamente se encenderá durante las horas nocturnas.*

AJUSTE EL BOTÓN GIRATORIO RANGE A	AJUSTE EL BOTÓN GIRATORIO MINUTES A	PONGA EL INTERRUPTOR DE PARED EN
Cualquier distancia (5 - Max. (100 pies))	Cualquier tiempo (1-10).	ENCENDIDO

3B

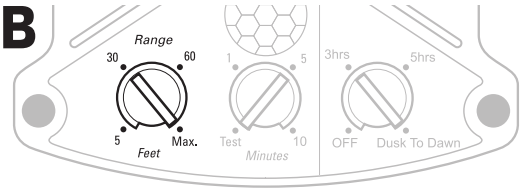

***NO** POSICIONE EL SENSOR CON LOS CONTROLES ORIENTADOS HACIA ARRIBA*

*La posición del sensor no deberá exceder 45° por debajo de la horizontal. No apunte el sensor de movimiento hacia agua, arbustos o plantas que se puedan mover en el viento, tráfico peatonal, autos en movimiento, etc., ya que es posible que esto active el sensor de movimiento **(Fig. 2)**.*

NOTA: *Si el brazo del sensor se afloja, reajuste la cabeza del sensor y apriete el tornillo de la articulación que se encuentra en el brazo del sensor.*

AJUSTE DEL ALCANCE DE DETECCIÓN DE MOVIMIENTO:

Rote el botón giratorio de control de alcance RANGE hasta cualquier posición desde "5 Ft" (5 pies) hasta MAX. (100 pies). Al girar el botón de control de alcance RANGE hasta "5Ft", la zona de detección será muy limitada y compacta, lo cual hará que la sensibilidad de detección sea muy alta. Lo inverso es cierto, al girar el botón de control de alcance RANGE hasta "MAX", se aumentará exponencialmente la zona de detección y la sensibilidad será baja. Realice una "prueba caminando frente al sensor", para lo cual deberá caminar a través del campo de detección de movimiento aproximadamente a la distancia establecida en el botón giratorio de control de alcance RANGE (Fig. 1). SI LA PRUEBA FALLA, pruebe a ajustar la cabeza del sensor hacia la zona de detección. La cabeza del sensor se puede ajustar ya sea hacia arriba o hacia abajo, o hacia la izquierda o hacia la derecha.

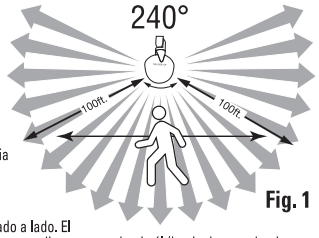

Fig. 1

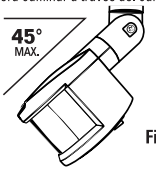

Fig. 2

SENSOR DE MOVIMIENTO

La cobertura de 240 grados del sensor de movimiento se mide de lado a lado. El sensor es más eficaz de lado a lado, en lugar de que el movimiento venga directamente hacia él (hacia dentro y hacia fuera). Ajuste la cabeza del sensor de movimiento de manera que detecte el movimiento a través del área de cobertura.

AJUSTE EL BOTÓN GIRATORIO RANGE A	AJUSTE EL BOTÓN GIRATORIO MINUTES A	PONGA EL INTERRUPTOR DE PARED EN
Cualquier distancia (5 - Max. (100 pies))	Cualquier tiempo (1-10).	ENCENDIDO

UTILIZACIÓN DEL SOBRECONTROL MANUAL

1

El SOBRECONTROL MANUAL permite que la luz se encienda en cualquier momento, anulando todos los controles del sensor, para que la luz se encienda independientemente de la hora del día.

AJUSTE DEL SOBRECONTROL MANUAL DE LA LUZ:

Si la luz de seguridad se ha apagado utilizando el interruptor, enciéndala durante 60 segundos para dejar tiempo al sensor (PIR) para que se caliente antes de iniciar la secuencia de sobrecontrol manual.

Para cambiar a modo manual, APAGUE-ENCIENDA-APAGUE-ENCIENDA la alimentación eléctrica en un intervalo de 2 segundos. Hay 2 maneras de regresar al control del sensor:

1) Para salir inmediatamente del modo manual, repita la secuencia de modo manual de APAGADO-ENCENDIDO-APAGADO-ENCENDIDO de la alimentación eléctrica en un intervalo de 2 segundos. Esto cancelará el modo manual.

2) La luz de seguridad permanecerá encendida hasta que el sensor interno de anochecer a amanecer detecte el siguiente ciclo de anochecer a amanecer. Una vez que se detecte luz, permitirá que el sensor de movimiento vuelva a controlar el accesorio para iluminación al día siguiente.

Guía de resolución de problemas

PROBLEMA	CAUSA POSIBLE	MEDIDAS CORRECTIVAS
La luz de seguridad no se enciende	1. El interruptor de la luz está en la posición de apagado. 2. El fusible está fundido/el cortacircuito ha saltado. 3. El accesorio para iluminación no está cableado adecuadamente a la caja de conexiones. 4. Es de día. 5. El sensor de movimiento está orientado en sentido incorrecto. 6. La temperatura del aire es aproximadamente la misma que la temperatura corporal de una persona y el sensor (PIR) no puede "ver" a la persona.	1. Ponga el interruptor de la luz en la posición de encendido. 2. Reemplace el fusible/restablezca el cortacircuito. 3. Reinstale el accesorio para iluminación. 4. Compruebe de nuevo la luz de seguridad cuando sea de noche. 5. Reajuste el sensor de movimiento. 6. Reduzca el ajuste del control de alcance **RANGE.**
La luz cicla continuamente entre **ENCENDIDO** y **APAGADO** (efecto estroboscópico).	1. El sensor de anochecer a amanecer es activado por luz reflejada por la propia luz de seguridad. 2. Se está reflejando calor de otras fuentes y es posible que dicho calor esté activando y desactivando el sensor.	1. Cambie la posición de la cabeza de luz, oriente la luz alejándola de las superficies reflectantes. 2. Reduzca el ajuste del control de alcance **RANGE.**
La luz se enciende durante horas diurnas.	1. Puede que la luz esté instalada en un área de sombras/oscura. 2. El botón giratorio de control de minutos **MINUTES** está ajustado a **TEST.**	1. La luz está funcionando tal y como se diseñó. Utilice el sobrecontrol manual si es necesario. 2. Ajuste el botón giratorio de control de minutos **MINUTES** en cualquier posición entre 1 y 10.
La luz se enciende sin motivo aparente.	1. Es posible que el sensor sea activado por un animal pequeño o un automóvil que pasa. 2. Es posible que aire caliente (respiradero de secadora, escape de auto, etc.) esté activando el sensor.	1. Reduzca el ajuste del control de alcance **RANGE** según sea necesario. 2. Aumente el ajuste del control de alcance **RANGE** según sea necesario.
La luz permanece encendida continuamente.	1. Es posible que el sensor de movimiento esté detectando un flujo continuo de aire caliente procedente de un respiradero de aire, un respiradero de secadora o calor que se refleja de una superficie. 2. Inferencia generada por transformadores, accesorios para iluminación fluorescentes o motores eléctricos que estén conectados al mismo circuito.	1. Reposicione el sensor de movimiento. 2. Instale la luz en un circuito sin transformadores, accesorios para iluminación fluorescentes ni motores eléctricos conectados al circuito.
La luz parpadea encendida durante 20 segundos a la vez de día o de noche.	1. El botón giratorio de control de minutos **MINUTES** está ajustado a **TEST.**	1. Ajuste el botón giratorio de control de minutos **MINUTES** en cualquier posición entre 1 y 10.

LISTA DE PIEZAS DE REPUESTO

Kit de herrajes: ZH-SE1095F02

DECLARACIÓN DE LA FCC:

Este dispositivo cumple con la Parte 15 de las reglas de la FCC. Su funcionamiento está sujeto a las dos condiciones siguientes: 1) Este dispositivo no podrá causar interferencia perjudicial y 2) este dispositivo debe aceptar cualquier interferencia recibida, incluyendo interferencia que pueda causar un funcionamiento no deseado. Advertencia: Los cambios o modificaciones a esta unidad que no estén aprobados expresamente por la parte responsable del cumplimiento podrían invalidar la autoridad del usuario para utilizar el equipo. Nota: Este equipo ha sido sometido a pruebas y se ha comprobado que cumple con los límites para un dispositivo digital de Clase B, conforme a la Parte 15 de las reglas de la FCC. Estos límites están diseñados para proporcionar una protección razonable contra la interferencia perjudicial en una instalación residencial. Este equipo genera, utiliza y puede emitir energía de radiofrecuencia y, si no se instala y utiliza de acuerdo con las instrucciones, es posible que cause interferencia perjudicial para las radiocomunicaciones. Sin embargo, no hay garantía de que no vaya a ocurrir interferencia en una instalación específica. Si este equipo causa interferencia perjudicial para la recepción de radio o televisión, lo cual se puede determinar apagando y encendiendo el equipo, se insta al usuario a intentar corregir la interferencia mediante una o más de las siguientes medidas: 1) Reoriente o reubique la antena receptora. 2) Aumente la separación entre el equipo y el receptor. 3) Conecte el equipo a un tomacorriente de un circuito distinto al circuito al cual el receptor está conectado. 4) Consulte al distribuidor o a un técnico de radio/TV que tenga experiencia para obtener ayuda.

GOOD EARTH LIGHTING® - GARANTÍA LIMITADA DE 10 AÑOS:

El fabricante garantiza que este accesorio para iluminación estará libre de defectos de materiales y de fabricación por un período de (10) diez a partir de la fecha de compra original por el consumidor. El accesorio para iluminación no está garantizado para utilizarse en una aplicación comercial o minorista. La garantía está limitada al uso en un entorno residencial. Repararemos o reemplazaremos (a nuestra opción) la unidad en el color y estilo originales, si se encuentran disponibles, o en un color y estilo similares si el artículo original ha sido descontinuado, sin cargo alguno. Las unidades defectuosas deben ser empaquetadas apropiadamente y enviadas al fabricante con una carta de explicación y su recibo de compra original que muestre la fecha de compra. Llame al 1-800-291-8838 para obtener un número de autorización de devolución y una dirección a la que enviar su producto defectuoso. Nota: NO se aceptarán envíos contra reembolso (C.O.D.). La responsabilidad del fabricante está en cualquier caso limitada al reemplazo del producto que consiste en el accesorio para iluminación defectuoso. El fabricante no será responsable de ninguna otra pérdida, daño, costo de mano de obra o lesión que el producto cause. Esta limitación de la responsabilidad del fabricante incluye toda pérdida, daño, costo de mano de obra o lesión que sea (I) a una persona o a bienes materiales u otra cosa; (II) sea de carácter incidental o emergente; (III) se base en teorías de garantía, contrato, negligencia, responsabilidad estricta, agravio o de otro tipo; o (IV) se relacione directa o indirectamente con la venta, el uso o la reparación del producto. Esta garantía le confiere a usted derechos específicos y es probable que usted tenga también otros derechos, que varían de un estado a otro.

Need Help? Please visit our website at: **www.goodearthlighting.com/support** or call the Customer Care Center **1-800-291-8838,** 8:30 a.m.-5 p.m., CST, Monday-Friday.